



MOD Brio RC+

modulare Funksteue-
rung für LED-Beleuchtung

Réf : PF10R089

Inhaltsverzeichnis

1. Verpackungsinhalt 2
2. Technische Daten 3
3. Beschreibung 4
3.1. Kompatibilität der Projektoren 4
4. Installation 5
4.1. Elektrischer Anschluss 5
5. Funktion des MOD Brio RC+ 8
5.1. Steuerinterface 8
5.2. Spannungsbeaufschlagung 10
5.3. Einstellen / Ausstellen 10
5.4. Auswahl eines Modus 10
5.5. Funkfernsteuerung 12
5.6. Einstellung der Luminosität 13
5.7. Einstellung der Geschwindigkeit des Animationsablaufs 13
5.8. Wahl des Funkcodes 14
A. Copyright 16
B. Konformitätserklärung 16

Diese Anweisung vor der Installation, Inbetriebnahme oder Benutzung dieses Produkts aufmerksam lesen.

1. Verpackungsinhalt

- 1 Gehäuse MOD Brio RC+
- 1 17.3cm langes, rotes Kabel für die Funkantenne
- 1 Funkfernsteuerung 4 Wege "BRiO®"
- 1 Beutel mit
  - Wandhalterung für die Funkfernsteuerung
- Betriebsanleitung (dieses Dokument)

2. Technische Daten

Versorgungsspannung	230V AC 50/60hZ
Leistungsabnahme	Maximal 5W
Schaltbare Leistung (angeschlossene Projektoren)	Maximal 1000W
Schutzindex	für eine Montage in ein Gehäuse vorgesehen
Gesamtabmessungen	110x160x42 mm 2 DIN Module (35x90x60 mm)
Installation	auf Standard DIN-Schienen Wandhalterung für die Fernsteuerung Wandbefestigung (2 Schrauben/Bolzen mitgeliefert)
Gewicht	Vollständiger Karton: 600 g
Funkfernsteuerung	4 Wege - Frequenz: 433,92Mhz Batterie: 12V 23A Alkaline Verbrauch bei Sendung: 18mA max Leistung < 0,1 mW Antenne eingebaut Maximale Reichweite auf freiem Feld 30m M/N.: MPRD0105

WICHTIG : Dieses Gerät verfügt über KEINEN Bluetooth®-Empfänger.

3. Beschreibung

MOD Brio RC+ ermöglicht die ferngesteuerte Kontrolle der Farbänderung der LED-Projektoren Brio®.

Die Steuerung wird serienmäßig an die Versorgung der Projektoren eingebaut und kann bis 1000W steuern.

MOD Brio RC+ ist für die Montage in ein mit DIN-Schienen versehenes Gehäuse vorgesehen. Es wird an eine 230V-Stromversorgung und vor dem 230V/12V-Transformator angeschlossenen.

Eine Funkfernsteuerung (geliefert mit Wandhalterung) ermöglicht die Kommunikation auf Distanz der Befehle an die Steuerung, die diese umgehend an die angeschlossenen Projektoren weiterleitet. Diese Befehle werden mittels der Kombination von Mikrounterbrechungen der Versorgung übertragen, die von den Projektoren ausgewertet werden. Dieses patentierte Verfahren hat den Vorteil, einfach und unanfällig gegen Störungen zu sein und es ermöglicht, mit Projektoren zu kommunizieren, die mehrere Meter entfernt sind.

3.1. Kompatibilität der Projektoren

Alle Projektoren CCEI, die ab Februar 2016 gefertigt wurden, sind mit dem Steuersystem RC + kompatibel. Hier die Liste;

Projektor	Artikel
BRIO Eolia WEX30	PF10R200 / **V05** (und höher)
BRIO Eolia WEX60	PF10R104 / **V05** (und höher)
BRIO Eolia WEX100	PF10R005 / **V06** (und höher)
BRIO Gaïa GAX30	PK10R102 / **V03** (und höher)
Mini BRIO X15	PK10R303 / **V02** (und höher)
BRIO ZX30	PK10R007 / **V03** (und höher)
BRIO ZX60	PK10R008 / **V02** (und höher)
BRIO ZX100	Pk10R009 / **V02** (und höher)
BRIO Stella WPX30	PF10R410 / **V04** (und höher)

4. Installation

4.1. Elektrischer Anschluss



Die Installation dieses Produkts kann Sie Stromschlägen aussetzen. Es wird empfohlen, eine qualifizierte Person hinzuzuziehen. Ein Installationsfehler, kann eine Gefährdung für Sie darstellen und das Produkt und die daran angeschlossenen Geräte unwiederbringlich schädigen.



MOD Brio RC+ muss in ein mit DIN-Schienen versehenes Gehäuse installiert werden:

- **Er braucht eine 230V-Stromversorgung. Der benutzte Ausgang muss gegen Kurzschlüsse mit einem geeigneten Schutzschalter geschützt werden. Ein 30mA-Fehlerstrom-Schutzschalter muss auch stromaufwärts vorhanden sein. .**
- **Der Ausgang ist glatt und potentialfrei.**

Der MOD Brio RC+ muss an eine 230V-Stromversorgung stromaufwärts des Beleuchtungstransformators. Das mitgelieferte rote Kabel wird als Antenne benutzt und oben am Modul angeschlossen.

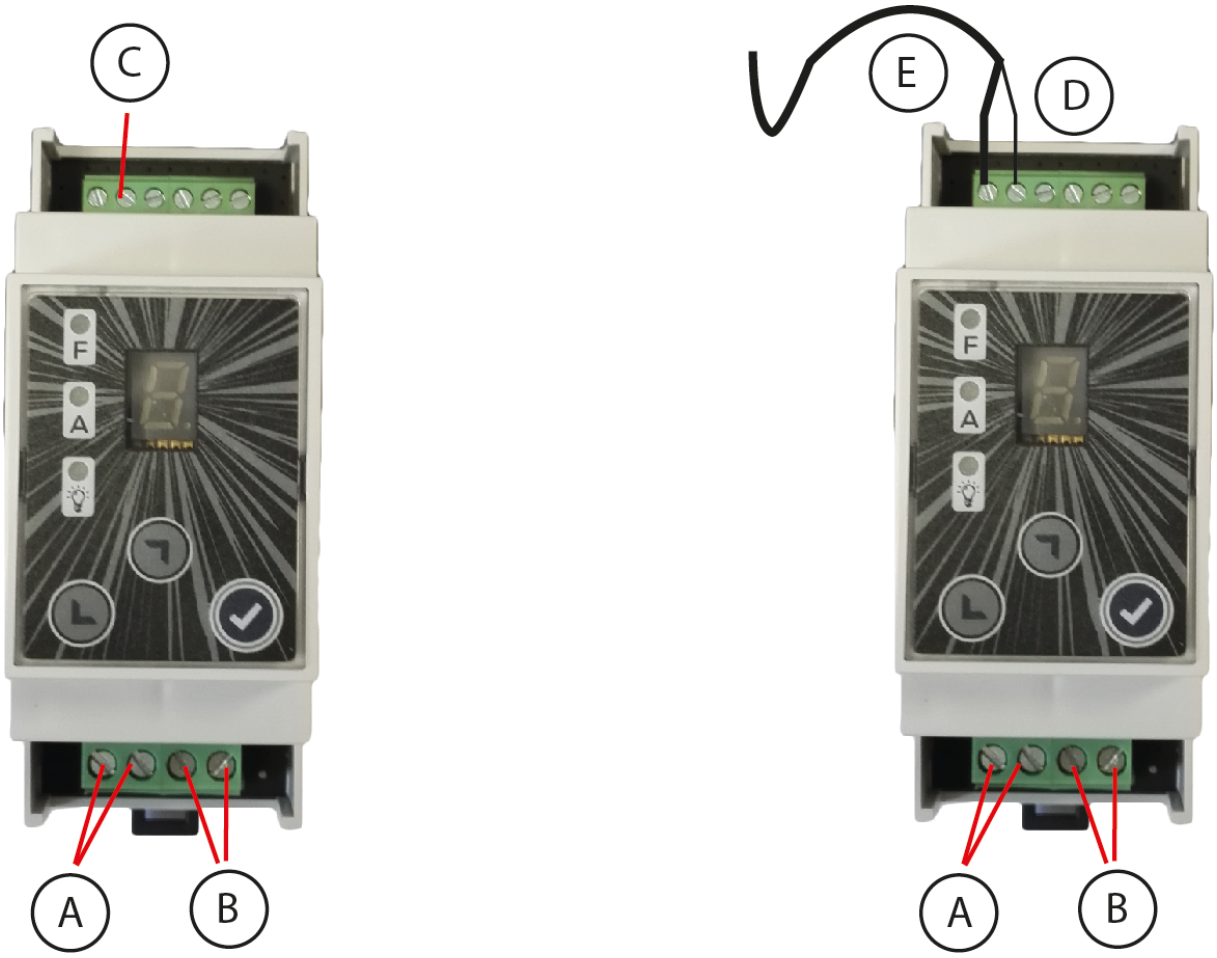

A. 230V-Stromversicherung (mit 30mA-Fehlerstrom-Schutzschalter) (2 linke Anschlussklemmen)

B. Potentialfreier Ausgang zum 230V/12V-Transformator (2 rechte Anschlussklemmen)

C. Antennenkabel

Mit dem mitgelieferten, 17cm langen Kabel kann eine einfache Antenne gemacht werden (siehe oben). Um die Reichweite des MOD Brio RC+ zu erhöhen, kann die Antenne MPRD0100 auch benutzt werden. (**E**) Der abgeschirmte Kabel der Antenne muss links angeschlossen werden, und der Kern (**D**) rechts.

Electrischer Anschluss des MOD Brio RC+

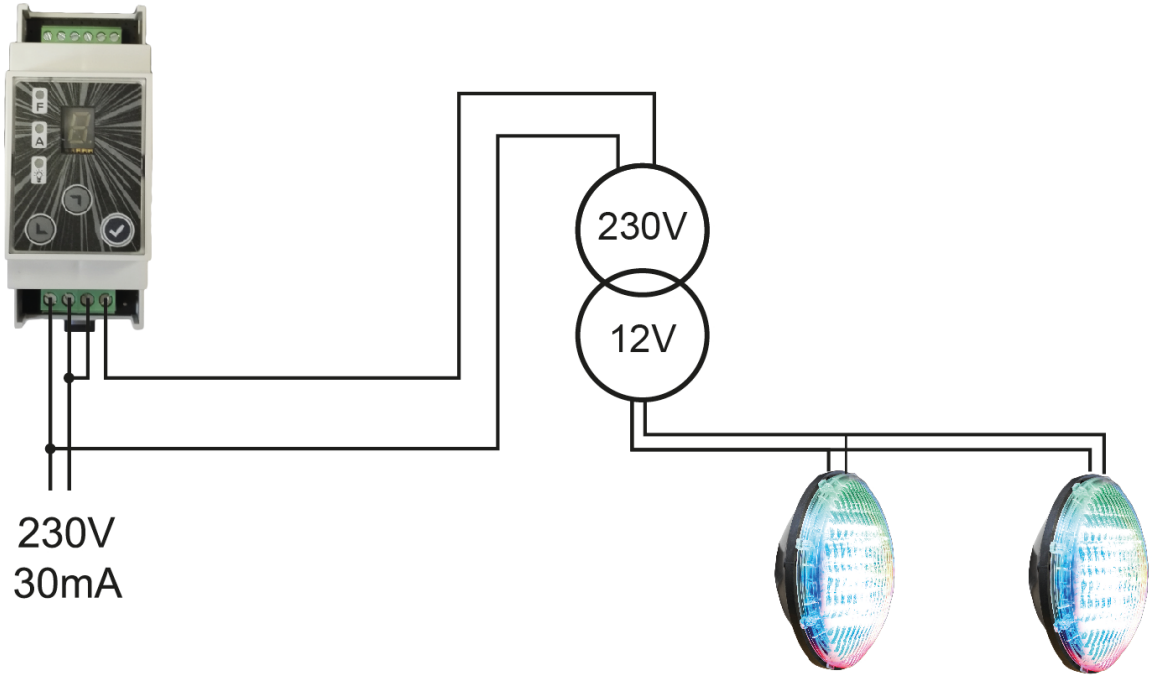

Der MOD Brio RC+ wird mit einem 230V-Schaltkasten stromversorgt und ist bei einem 30mA-Fehlerstrom-Schutzschalter abgesichert. Es besteht die Möglichkeit, einen Lichtschalter zwischen der Stromversorgung und des Moduls zu installieren. Der glatte Ausgang wird dann an den Transformator angeschlossen.

5. Funktion des MOD Brio RC+

5.1. Steuerinterface

Das Interface besteht aus einer Multifunktionsanzeige mit zwei Ziffern, 3 Anzeigeleuchten und 3 Tasten;



Element	Beschreibung
Anzeigeleuchte 	"Fest" : Diese Leuchte geht an, wenn die Scheinwerfer eine feste Farbe anzeigen. Um die genaue abgespielte Farbe zu kennen, müssen die Anzeige und die Leuchte gleichzeitig abgelesen werden (siehe Modusauswahl).
Anzeigeleuchte 	"Animation" : Diese Anzeige leuchtet auf, wenn die Scheinwerfer eine Animation abspielen. Um die genaue abgespielte Animation zu kennen, müssen die Anzeige und die Leuchte gleichzeitig abgelesen werden (siehe Modusauswahl).
Anzeigeleuchte 	"Projektoren" : Aus, wenn die Projektoren aus sind. Blinkt beim Versenden von Befehlen (Mikrounterbrechungen) an die Projektoren Ununterbrochen an, wenn die Projektoren an sind
Taste 	"Oben / Höher" Ermöglicht das Erhöhen, das Bewegen nach oben innerhalb der Parameter
Taste 	"Unten / Niedriger" Ermöglicht das Verringern, das Bewegen nach unten innerhalb der Parameter
Taste 	"Validierung / OK" Ermöglicht das Validieren der Auswahl von Parameter / Farbe / Animation

5.2. Spannungsbeaufschlagung

Bei der Spannungsbeaufschlagung erscheinen nacheinander auf der Multifunktionsanzeige verschiedene Informationen hinter einem Lauflicht, das auf die Gesamtheit der Leuchtanzeigen / Anzeigesegmente ausgeführt wurde.

Mitteilung	Bedeutung
10	Softwareversion eingebettet in den MOD Brio RC+ . (10 = Version 1.0)
r1 / r2 / r3 / r4	Aktueller Funkcode
L1 / L2 / L3 / L4	Aktuelle Luminosität
d1 / d2 / d3	Geschwindigkeit des Animationsablaufs

5.3. Einstellen / Ausstellen

Jederzeit ermöglicht das Drücken der Taste  das An- oder Ausstellen der Projektoren.

- Wenn die Projektoren ausgestellt werden, geht die Leuchtanzeige  aus und es erscheint die Mitteilung -- auf der Multifunktionsanzeige.
- Wenn die Projektoren angestellt werden, geht die Leuchtanzeige an und es erscheint der aktuell gewählte Modus auf der Multifunktionsanzeige.

Die Projektoren werden mit der Farbe oder der Sequenz beleuchtet, in der sie sich beim letzten Ausstellen befanden.

5.4. Auswahl eines Modus

Die LED-Projektoren Brio sind konzipiert, um harmonische und abwechslungsreiche Farbvariationen zu erzeugen. 11 feste Farben und 7 Animationen verfügbar. Die Animationen sind programmierte Lichtspiele. In diesem Funktionsmodus ändert Ihr Pool seine Farbe entsprechend einer Sequenz und mit variabler Geschwindigkeit.

Die Auswahl des Modus erfolgt über Tasten  und . Der gewählte Modus blinkt, danach muss man auf  drücken, um ihn zu validieren. Wenn die Projektoren zum Zeitpunkt der Moduswahl ausgestellt werden, leuchten sie bei der Validierung.

Typ	Modus	Beschreibung
Feste Farbe	F0	Weiß
	F1	Blau
	F2	Laguneblau
	F3	Cyanblau
	F4	Lila
	F5	Magenta
	F6	Rose
	F7	Rot
	F8	Orange
	F9	Grün
	FU	Lieblingsfarbe des Benutzers
Animation	A1	Langsamer Regenbogen
	A2	Schneller Regenbogen
	A3	Ablauf der 11 festen Farben oben
	A4	Psychedelisch (Farbblitze)
	A5	Blauvariationen (Blau / Weiss / Cyan)
	A6	Zufällige Sequenz definierter Farben
	A7	Zufällige Sequenz zufälliger Farben
Rese**t**	rt	Nullstellung der Projektoren. Löscht die Lieblingsfarbe, die Einstellungen der Luminosität, Geschwindigkeit des Ablaufs. Danach geht der Projektor automatisch auf Blau und der Brio RC+ zeigt F1 an.

Bei einem Stromausfall wird das gewählte Programm gespeichert.

Wenn ein Modus validiert wurde, wird er auf der Multifunktionsanzeige angezeigt und der entsprechende Code wird an die Projektoren als Mikrounterbrechungen gesendet. Während der Ausführung der Mikrounterbrechungen wird die Mitteilung rc angezeigt.

Im Modus A1 weden mehrere Farben abgespielt. Der Benutzer kann eine von ihm besonders gemochte Farbe speichern, imdem er auf die "PAUSE"-Taste der Fernbedienung drückt. Diese Farbe wird dann unter FU gespeichert. Dieser Vorgang ist nur während des Ablaufes der Animation A1 moglich.

5.5. Funkfernsteuerung

Die Funkfernsteuerung ermöglicht das Fernsteuern der Farbänderungen. Als Zubehör wird eine Wandhalterung mitgeliefert. Diese Halterung wird mittels zweier Schrauben an einer Wand befestigt, um den Sender aufzunehmen, wenn dieser nicht benutzt wird.



Taste	Funktion
⏻	**Start / Stopp** Diese Taste ermöglicht das Stoppen und die Spannungsbeaufschlagung der Projektoren. Die Projektoren werden mit der Farbe oder der Sequenz beleuchtet, in der sie sich beim letzten Ausstellen befanden.
⏯	**Fest / Programm** Wenn der Projektor erleuchtet ist, ermöglicht das Drücken dieser Taste das Wechseln zwischen den Modi "Fest" und "Animation" . Wenn der Pool im festen Modus erleuchtet war, löst das Drücken dieser Taste den Start der Animation Nr. 1 aus (A 1). Wenn eine Animation läuft, während man diese Taste drückt, wechselt die Poolbeleuchtung zu Weiß (F0).
⏪	**Vorhergehender und Folgender** Diese Tasten ermöglichen es, die Farben und Animationen ablaufen zu lassen.
⏩	

Um die Batterie auszutauschen, öffnen Sie den Sender (benutzen Sie einen Schraubendreher wie auf der Zeichnung angegeben) und wechseln Sie die Batterie (12V 23A Alkaline).

Halten Sie die Polarität ein wie auf dem Gehäuseboden angegeben.

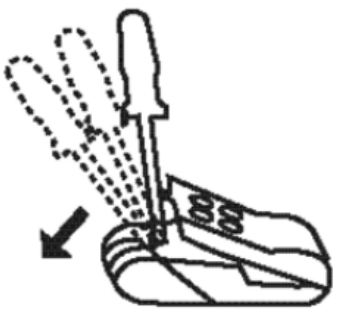

5.6. Einstellung der Luminosität

Hierzu ist es notwendig,

1. die Stromversorgung des MOD Brio RC+ zu unterbrechen,
2. Die Taste  zu drücken und gedrückt zu halten,
3. Den MOD Brio RC+ unter Spannung zu setzen,
4. die Taste loslassen,
5. Die aktuelle Einstellung der Luminosität erscheint dann auf dem Bildschirm (L1 / L2 / L3 / L4),
6. Die Tasten  und  zu benutzen, um eine neue Einstellung vorzunehmen,
7. Die Taste  zu drücken, um zu validieren.

Der entsprechende Code wird an die Projektoren in Form von Mikrounterbrechungen gesendet. Während der Ausführung der Mikrounterbrechungen wird die Mitteilung rc angezeigt.

Nach einer Einstellung der Luminosität, geht der Projektor automatisch zu Weiß über und der MOD Brio RC+ zeigt F0 an. In diesem Modus ist es am einfachsten, die Einstellung festzustellen.

5.7. Einstellung der Geschwindigkeit des Animationsablaufs

Hierzu ist es notwendig,

1. die Stromversorgung des MOD Brio RC+ zu unterbrechen,
2. Die Taste  zu drücken und gedrückt zu halten,
3. Den MOD Brio RC+ unter Spannung zu setzen,
4. die Taste loslassen,
5. Die aktuelle Einstellung der Ablaufgeschwindigkeit erscheint dann dem Bildschirm (d1 / d2 / d3),
6. Die Tasten  und  zu benutzen, um eine neue Einstellung vorzunehmen,
7. Die Taste  zu drücken, um zu validieren.

Der entsprechende Code wird an die Projektoren in Form von Mikrounterbrechungen gesendet. Während der Ausführung der Mikrounterbrechungen wird die Mitteilung rc angezeigt.

Nach einer Einstellung der Geschwindigkeit des Animationsablaufs geht der Projektor automatisch in den psychedelischen Modus und der MOD Brio RC+ zeigt A4 an. In diesem Modus ist es am einfachsten, die Einstellung festzustellen.

5.8. Wahl des Funkcodes

Für den Fall, dass ein anderes Funkgerät in der Nachbarschaft die Funktion Ihrer Installation stört (beispielsweise ein Nachbar, der auch einen MOD Brio RC+ besitzt), ist es möglich, in einen anderen Code zu wechseln. Es ist notwendig, gleichzeitig, den Code auf dem MOD **Brio RC+ und im Inneren der Fernbedienung zu ändern.** Hierzu ist es notwendig,

1. die Stromversorgung des MOD Brio RC+ zu unterbrechen,
2. Die Taste zu drücken und gedrückt zu halten,
3. Den MOD Brio RC+ unter Spannung zu setzen,
4. die Taste loslassen,
5. Die aktuelle Einstellung des Funkcodes erscheint dann auf dem Bildschirm (r1 / r2 / r3 / r4),
6. Die Tasten und zu benutzen, um eine neue Einstellung vorzunehmen,
7. Die Taste zu drücken, um zu validieren.

10 Schalter im Inneren der Fernbedienung (unter der Abdeckung für die Batterien) ermöglichen das Einstellen des Codes. Verwenden Sie einen Schraubendreher wie auf der Zeichnung angegeben, um den Sender zu öffnen.	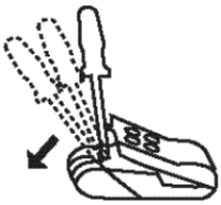

Der auf dem Bildschirm angezeigte Code (r1 / r2 / r3 / r4) muss der Stellung der Schalter Nr. 5 und 6 entsprechen.

- Eine "0" entspricht einem Schalter, der auf "OFF" steht.
- Eine "1" entspricht einem Schalter, der auf "ON" steht.

Die anderen Schalter müssen immer auf der selben Position bleiben.

Anzeige	Code	Position der Schalter
r1	0011**00**1010	
r2	0011**01**1010	

Anzeige	Code	Position der Schalter
r3	0011**10**1010	
r4	0011**11**1010	

A. Copyright

Die Handelsmarke Bluetooth® und ihr Logo sind eingetragene Marken, die Eigentum von à Bluetooth SIG, Inc. sind.

Die Handelsmarke Apple® ist eine Marke, die Eigentum von Apple Inc. ist und in den USA sowie anderen Ländern eingetragen ist.

Die Handelsmarke Windows Phone® ist eine Marke, die Eigentum von Microsoft Corporation ist und in den USA sowie anderen Ländern eingetragen ist.

B. Konformitätserklärung

Die Gesellschaft Bleu Electrique SAS (FR47403521693) erklärt, dass das Produkt MOD Brio RC+ den Anforderungen an Sicherheit und elektromagnetischer Kompatibilität der europäischen Richtlinien 2006/95/CE und 2004/108/CE erfüllt.
CE  Emmanuel Baret Marseille, am 23/11/2017
Stempel Händler
Verkaufsdatum: . . . . . Chargennr.: . . . . . .